S	1. 2. 2' 3. 4.
C	6. 7. 5. 34. 9. 37. 8. 10. 3. 15. 11. 4. 2. 12. 27. 46. 13. 1. 48. 38. 45. 44. 43. 42. 41. 40. 18. 17. 22. 19. 20. 14. 24. 21. 23. 26. 28. 25. 29. 31. 30. 32. 33. 35. 36. 47. 39.
R	3. 5. 6. 58. 4. 7. 8. 57. 9. 10. 12. 13. 14. 1. 2. 11. 15. 16. 46. 51. 63. 62. 48B. 48A. 48. 20. 21. 23. 47. 25. 24. 17. 19. 22. 26. 27. 28. 49. 29. 33. 34. 18. 31. 61. 35. 38. 32. 36. 59. 39. 40. 42. 37. 47. 45. 44. 60.

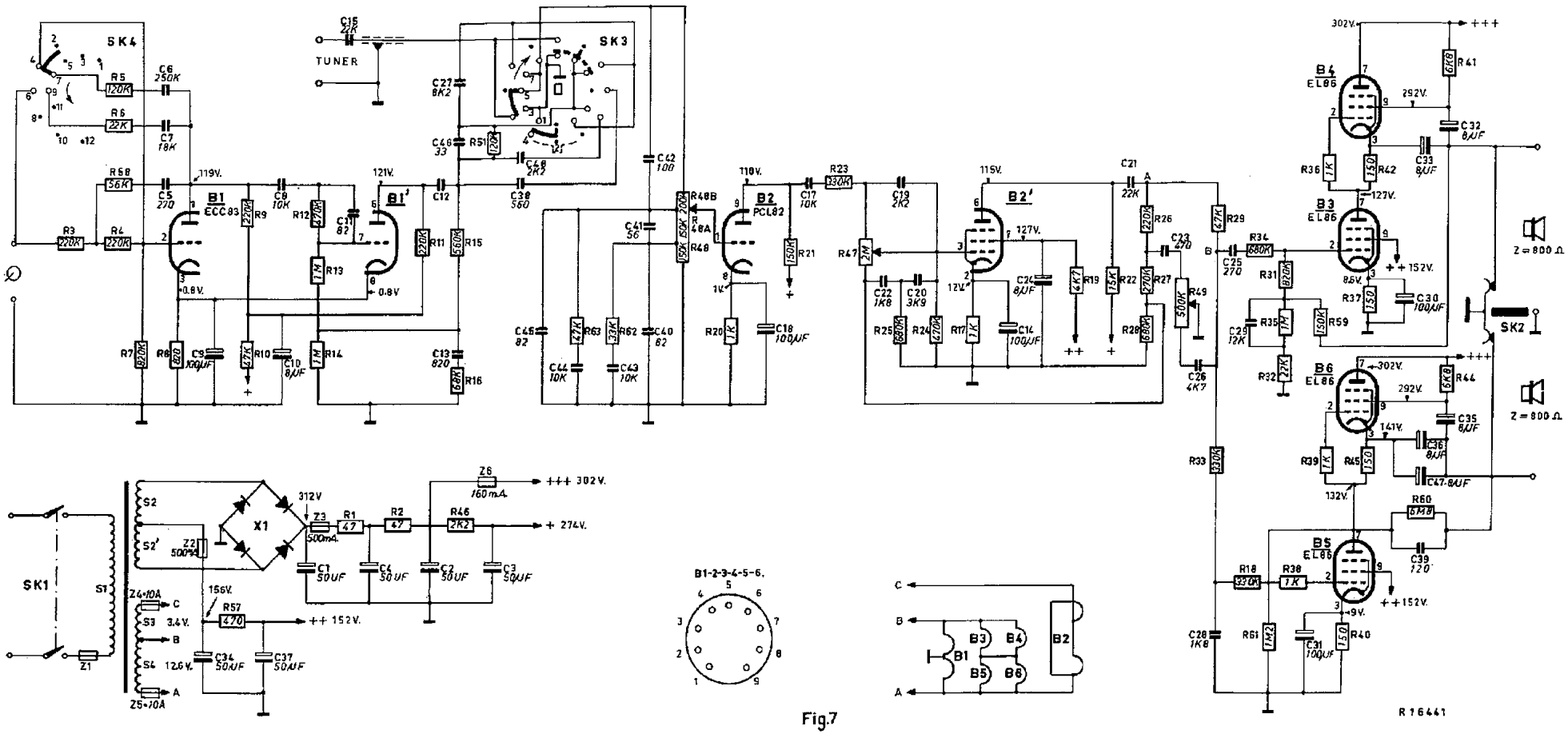

Fig.7