Ned. Ver. v. Historie v/d Radio
ARCHIEF
DOCUMENTATIEDIENST
NVHR

PHILIPS Service

RADIO

B7X43A/00/04

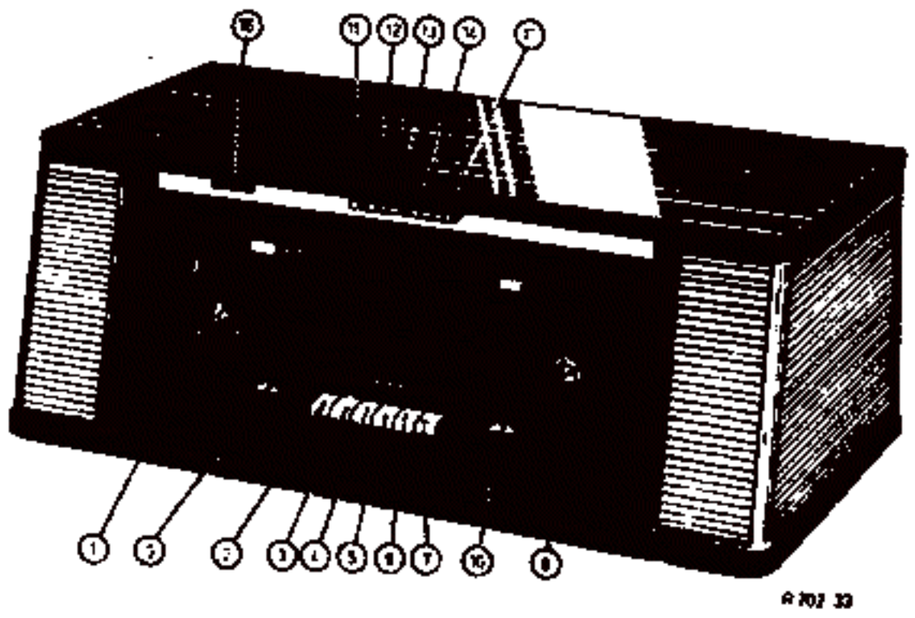

CONTROLS		BEDIENING	BEDIENUNG	COMMANDE		MANDOS
Volume control	1	Volumeregelaar	Lautstärkeregler	Contrôle de volume	1	Control de volumen
Mains switch	2	Netschakelaar	Netzschalter	Interr. de réseau	2	Interr. de red
PU switch	3	PU-schakelaar	TA-Schalter	Comm. de PU	3	Conm. de PU
LW switch	4	LG-schakelaar	LW-Schalter	Comm. de GO	4	Conm. de OL
MW switch	5	MG-schakelaar	MW-Schalter	Comm. de PO	5	Conm. de OM
SW switch	6	KG-schakelaar	KW-Schalter	Comm. de OC	6	Conm. de OC
FM switch	7	FM-schakelaar	UKW-Schalter	Comm. de FM	7	Conm. de FM
Tuning	8	Afstemming	Abstimmung	Syntonisation	8	Sintonía
Bass control	9	Lage-tonenregelaar	Bass regler	Contrôle des graves	9	Control de bajas
Treble control	10	Hoge-tonenregelaar	Höhenregler	Contrôle des aiguës	10	Control de altas
Hi-Fi	11	Hi-Fi	Hi-Fi	Hi-Fi	11	Hi-Fi
Speech	12	Spraak	Sprache	Parole	12	Habla
Reverberation	13	Nagalm	Nachhall	Réverbération	13	Reverberación
Stereo	14	Stereo	Stereo	Stéréo	14	Stereo
Mono	15	Mono	Mono	Mono	15	Mono
Control de balance	16	Balansregelaar	Balanceregler	Contrôle de balance	16	Control de balanceo

SPECIFICATION		SPECIFICATIE	SPEZIFIKATION	SPECIFICATION		ESPECIFICACIÓN
Loudspeakers	2x AD 3800 AM (800 Ω)	Luidspreker 5	Lautsprecher	Haut-parleurs	2x AD 3800 AM (800 Ω)	Altavoces
IF	452 kc/s (AM) 10,7 Mc/s (FM)	MF	ZF	FI	452 kc/s (AM) 10,7 Mc/s (FM)	FI
Mains voltages	110-127-145-165-220-245 V	Netspanningen	Netzspannungen	Tensions de réseau	110-127-145-165-220-245 V	Tensiones de red
Consumption	95 W (220 V)AM 105 W (220 V)FM	Verbruik	Verbrauch	Consommation	95 W (220 V) AM 105 W (220 V) FM	Consumo
Dimensions	712x265x292 mm	Afmetingen	Abmessungen	Dimensions	712x265x292 mm	Dimensiones

Wave ranges - Golfgebieden - Wellenbereiche - Gammes d'ondes - Márgenes de ondas

LW - LG - LW - GO - OL :	1150	- 2000	m	(260	- 150	kc/s)
MW - MG - MW - PO - OM :	185	- 580	m	(1620	- 517	kc/s)
SW - KG - KW - OC - OC :	16,5	- 50,8	m	(18,2	- 5,95	Mc/s)
FM - FM - UKW - FM - FM :	2,88	- 3,43	m	(87,5	- 104	Mc/s)

Transistors

TS1,2,3	- AF126
TS1a	- OC71
TS4,6	- OC75
TS5	- AC125
GR1,6,8	- AA119
GR7,9	- OA200

Valves - Buizen - Röhren - Tubes - Válvulas

B1	-	ECC85	B4	-	EBF89	B7,8	-	EL84	L1,2	-	8024D/71
B2	-	ECH81	B5	-	EAA91	B9	-	EZ81			
B3	-	EF89	B6	-	ECC83	B10	-	EM80			

SERVICE INFORMATION										

Copyright Central Service Division N.V. PHILIPS' GLOEILAMPENFABRIEKEN, Eindhoven
Confidential information for Philips Service Dealers

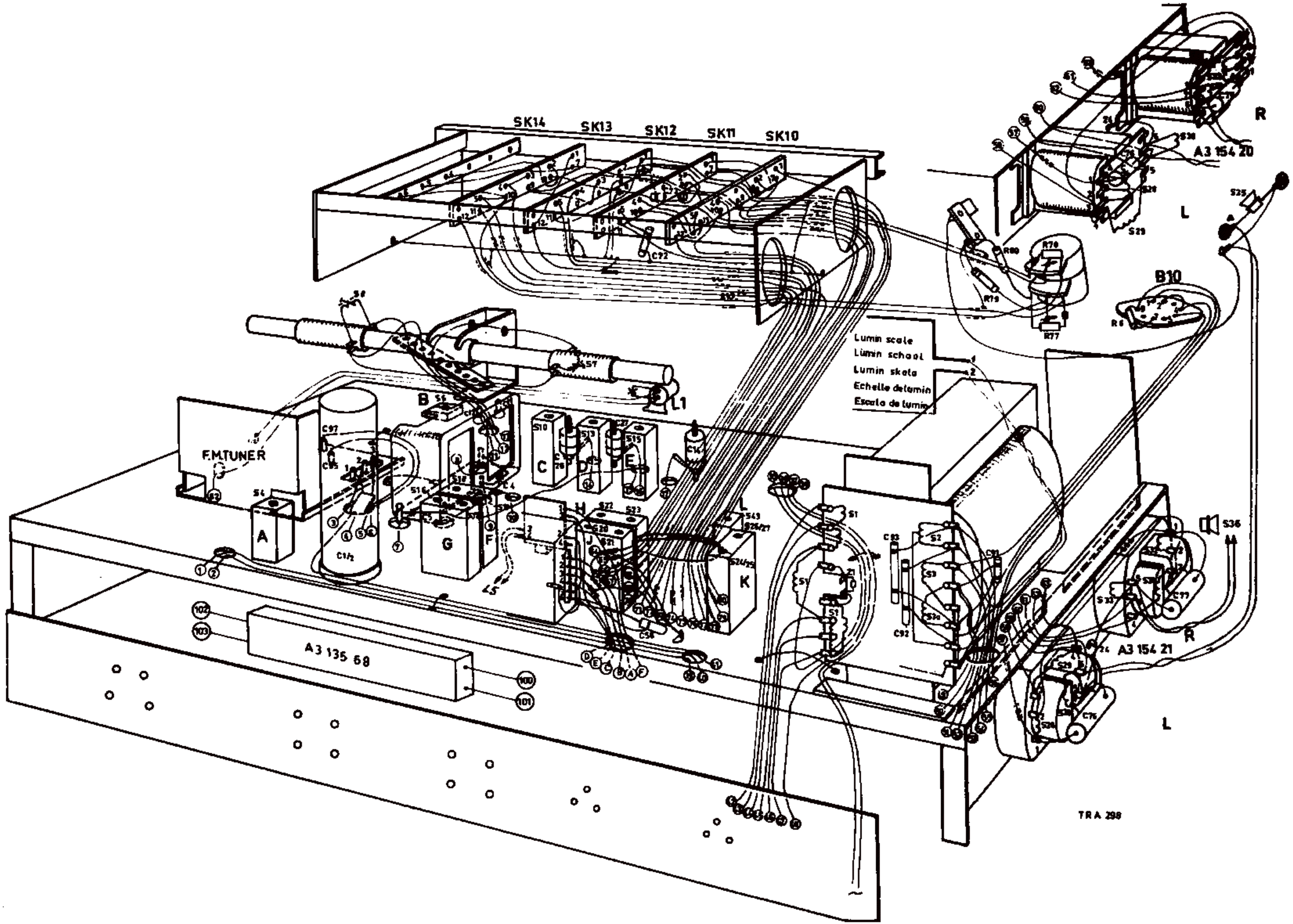
SK14
SK13
SK12
SK11
SK10
A3 154 20
R
L
B10
Lumin scale
Lumin school
Lumin skala
Echelle de lumin
Escala de lumin
F.M.TUNER
A3 135 68
A3 154 21
TRA 298

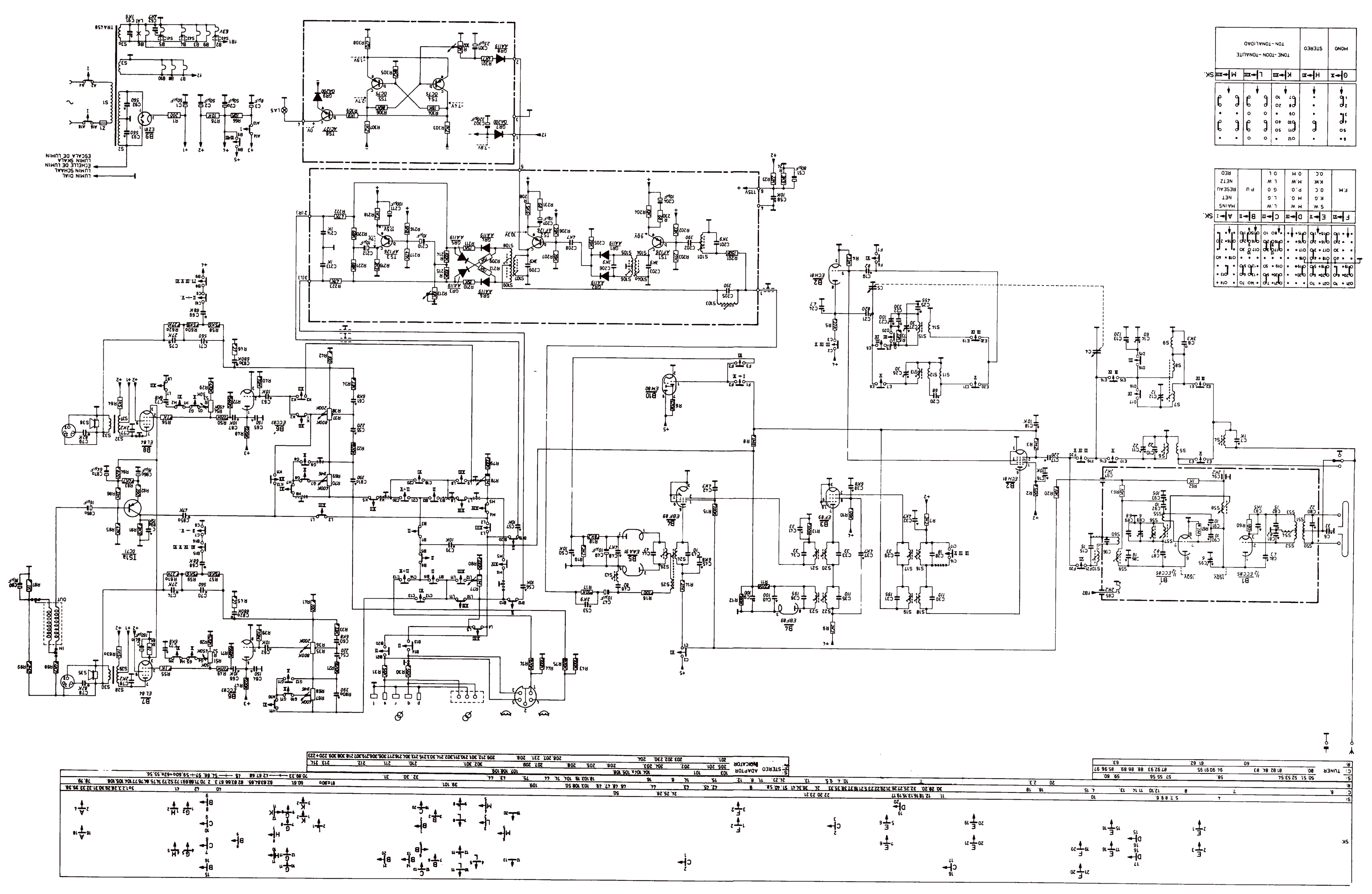
LUMIN DIAL
LUMIN SCHAAL
ECHELLE DE LUMIN
LUMIN SKALA
ESCALA DE LUMIN
MONO
STEREO
TONE -TONALITE
TON -TONALIDAD
MAINS
NET
RESEAU
NETZ
RED
STEREO ADAPTOR
INDICATOR
TUNER

S	41. K. 42. H J. E. D. F. G. C 40. A. 9. B
C	55. 60.61.54. 80.81.62.70.82.74.84.3. 65. 67.64.68.66.63.78.53.71.83.75. 48.49.52.62. 47. 79. 45. 89.42.56.40-41. 85.39-57.72.88.37. 9.38.23.13-22.25-24-26. 20. 18-87. 19.86.50.16. 32. 17. 90. 2a 2 1. 11. 7. 12 8. 6. 10. 51.
R	22. 34. 37 35. 61. 65. 64. 57. 48. 69. 68. 40. 59. 52. 88. 56. 58. 18. 62. 16. 14. 81 85. 13. 31. 11. 44. 75. 5. 8. 74. 83. 3. 4. 7. 87. 89. 76.24.2. 20.29.28. 1. 23. 53.54.52. 51.
R	33. 21. 38. 36. 41. 71. 63. 45. 39. 47. 70. 67. 42. 49. 55. 72. 46. 60. 19. 17. 84. 15. 66. 30. 9. 10. 86. 43. 12. 73. 82.

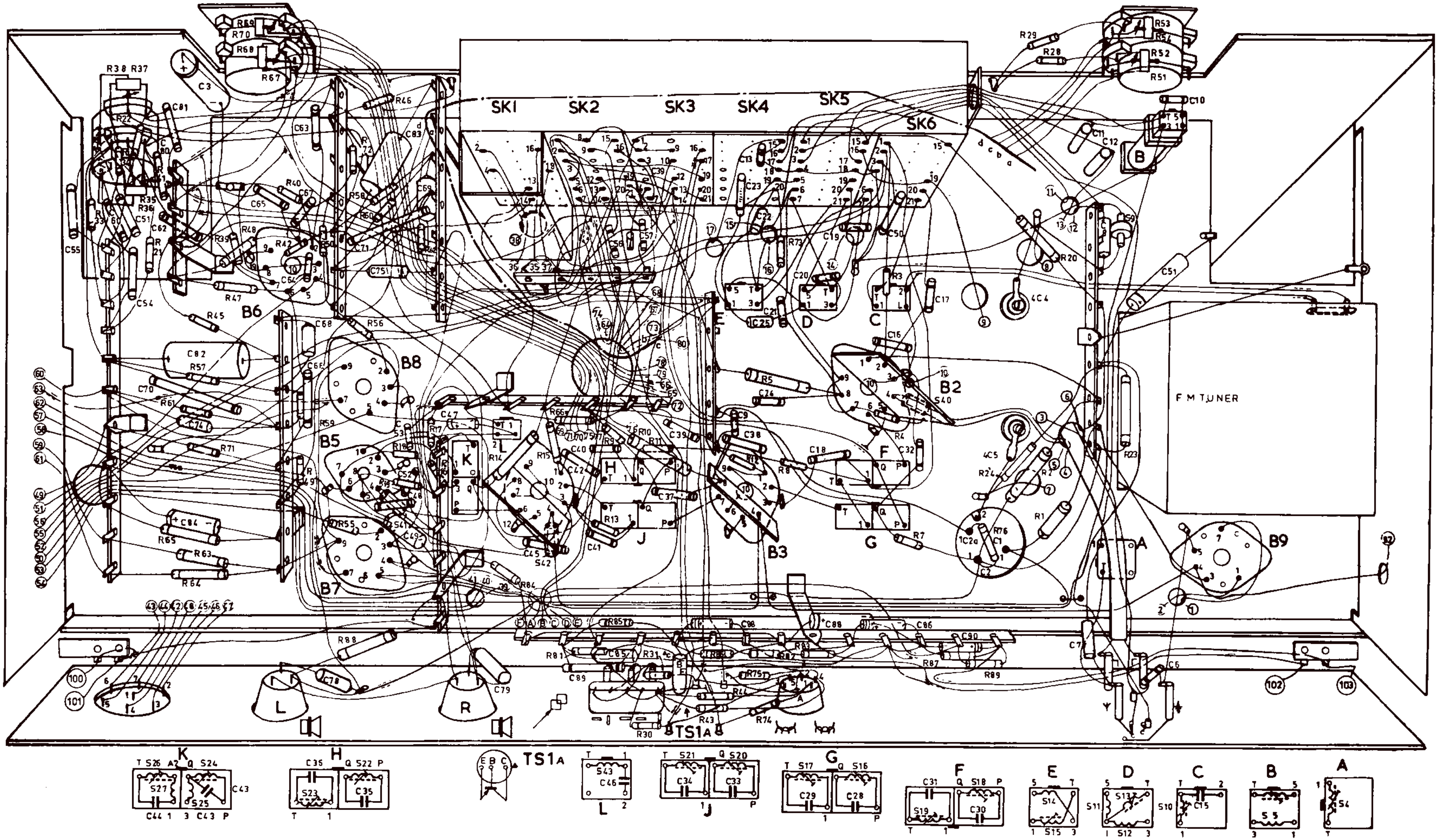

TRA 300

Serv-o-mecum E-a-1 E-a-2 E-a-3	Push button Druktoets Touche poussoir Drucktaste Pulsador	Trimming point Trimpunt Point de réglage Trimmpunkt Punto de ajuste	Signal Signaal Signal Signal Señal	Trim Afregelen Régler Abgleichen Ajústense	Indication Aanwijzing Indication Anzeige Indicación
IF-MF-FI-ZF-FI (AM)	5	1620 kc/s	452 kc/s - g1B2 via 33000 pF	S23, S22, S18, S19	Max. output
		517 kc/s	452 kc/s	S4	Min. output
	6	550 kc/s	6,3 Mc/s	S13	
	5	550 kc/s	550 kc/s	S15	
	6	1500 kc/s	17 Mc/s	C26	
RF circuits	5	1500 kc/s	1500 kc/s	C27	
HF-kringen	4		155,5 kc/s	C23	
Circuits RF (AM)	6		6,3 Mc/s	S6	Max. output
HF-Kreise	4	550 kc/s	155,5 kc/s	S8	
RF circuitos	5		550 kc/s	S7	
	6		17 Mc/s	C11	
	4	1500 kc/s	260 kc/s	C14	
	5		1500 kc/s	C12	
IF-MF-FI-ZF-FI (FM)	7	87,5 Mc/s	87,5 Mc/s via 1500 pF — g1B4	S24, S25	Max. D.V.
			g1B4	* S26, S27	O.V. D.V.
			g1B3	** S20, S21	Max. D.V.
			g1B2	S16, S17	
			⏚	S10, S59	
RF-HF-HF-HF-RF (FM)	7	87,5 Mc/s	87,5 Mc/s	S56, C95	Max. D.V.
		104 Mc/s	104 Mc/s	C88	
		96 Mc/s	96 Mc/s	S57, C97	

* Connect two resistors of 0,22 MΩ (1 %) in series across C49. Connect the vacuum tube voltmeter (D.V.) between the junction of the two resistors and the junction of R16/C46.

Sluit parallel aan C49 twee in serie geschakelde weerstanden van 0,22 MΩ (1 %) aan. Sluit diodevoltmeter (D.V.) aan tussen het knooppunt van deze weerstanden en het knooppunt R16/C46.

Connecter en parallèle sur C49 deux résistances connectées en serie de 0,22 MΩ (1 %). Connecter le voltmètre électronique (D.V.) entre le noeud de ces résistances et le noeud R16/C46.

Parallel zu C49 zwei seriengeschaltete Widerstände von 0,22 MΩ (1 %) anschliessen. Das Diodenvoltmeter (D.V.) zwischen dem Knotenpunkt dieser Widerstände und dem Knotenpunkt R16/C46 anschliessen.

Conéctense dos resistencias en Serie de 0,22 MΩ (1 %) en paralelo a C49. Conéctense el voltímetro de diodo (D.V.) entre el empalme de estas resistencias y el empalme R16/C46.

** Remove the resistors of 0,22 MΩ and connect the D.V. across C49 (in serie with 0,1 MΩ).

Verwijder de weerstanden van 0,22 MΩ en sluit de D.V. aan over C49 (in serie met 0,1 MΩ).

Enlever les résistances de 0,22 MΩ en connecter le D.V. sur C49 (en série avec 0,1 MΩ).

Die Widerstände von 0,22 MΩ entfernen und das D.V. über C49 anschliessen (in Serie mit 0,1 MΩ).

Quítense las resistencias de 0,22 MΩ y conéctense el D.V. sobre C49 (en serie con 0,1 MΩ).

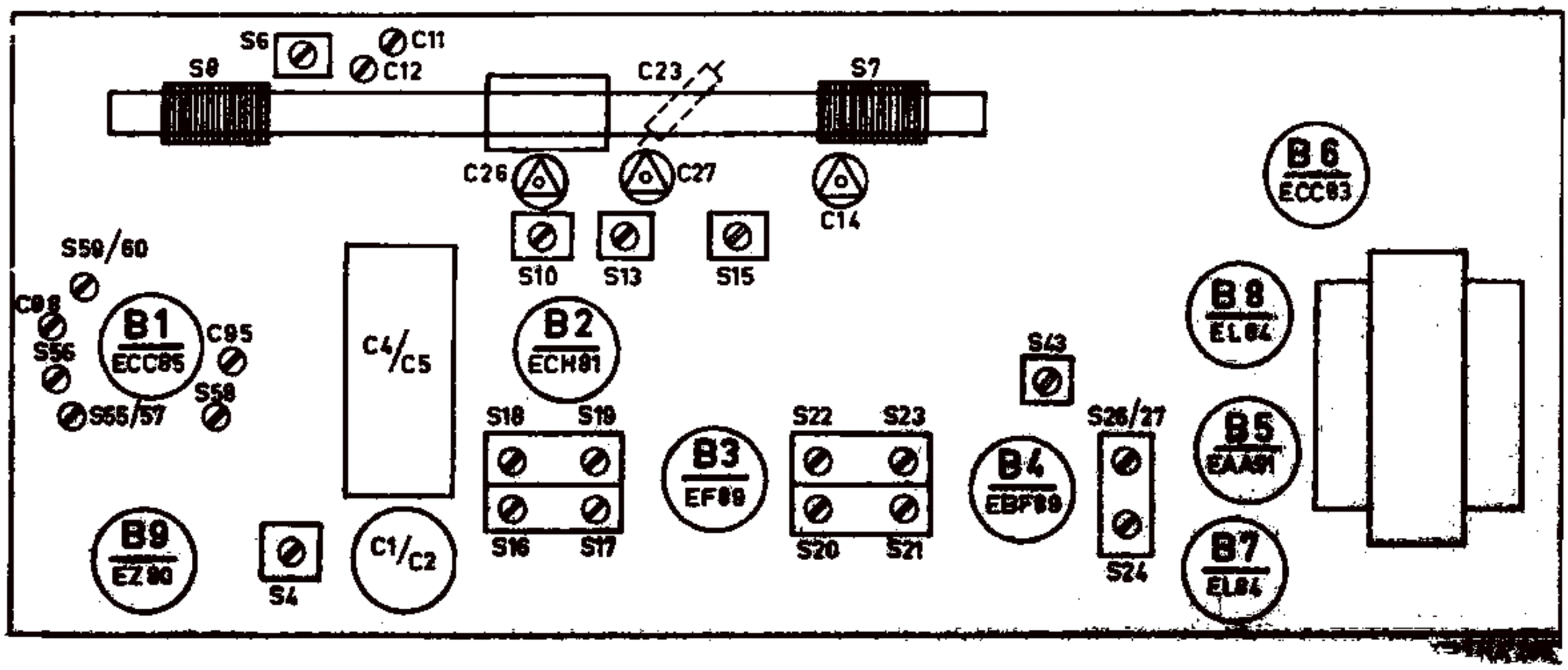

A3 136 53 (/00)	Cabinet Kast Ebenisterie	
A3 503 82 (/04	Gehäuse Meuble	

116 00578 (NB/ZWIFR)	Dial Schaal Cadran Skala Cuadrante	

A3 135 68	Reverberation unit Nagalmeenheid Unité Réverbération Nachhalleinheit Unidad de reverberación	

A3 157 43 (/00)	Beam Balk Poutre	
A3 506 96 (/04)	Balken Viga	

P5 420 26/ 139/PC(2-7)	Push button Druktoets Touche poussoir	
P5 420 38/ 139/PC(11-15)	Drucktaste Tecla	

A3 788 88	Female plug, tape rec. Contrasteker, magn. Fiche femelle, enregistreur Kontrastecker, Tonb. Gerät Enchufe hembra, magn.	

P5 212 11/ 423/KZ	Loudspeaker grill, left Luidsprekerrooster, links Grille haut-parleur, gauche Lautsprechergitter, links Rejilla altavoz, izquierda	
P5 212 10/ 423/KZ	Loudspeaker grill, right Luidsprekerrooster, rechts Grille haut-parleur, droite Lautsprechergitter, rechts Rejilla altavoz, derecho	

A3 132 82	Rear panel Achterwand Panneau arrière Rückwand Panel posterior	
A3 230 90	Voltage adaptor Spanningsomschakelaar Carrousel de tensions Spannungswähler Selector de tensiones	

A3 236 62	Luminescent dial Luminescentieschaal Echelle luminescent Luminiszenzskala Escala de luminiscencia	
P5 232 12/ 931/AB	Holder for A3 236 62 Houder voor A3 236 62 Support pour A3 236 62 Fassung für A3 236 62 Soporte para A3 236 62	

972/23(1,8) 972/24(9,10) A3 783 74(16)	Knob Knop Bouton Knopf Botón	

JR 303 02	Socket, aerial-PU Stekerbus, antenne-PU Douille, antenne-PU Steckerbuchse, Antenne-TA Hembrilla, antena-PU	
A3 311 15	Holder, L1 Houder, L1 Support, L1 Fassung, L1 Portalámpara, L1	

A3 778 64	Foot Voet Pied Fuss Pie	

A3 410 65	Female plug, LS Contrasteker, LS Fiche femelle, H-P Kontrastecker, LS Enchufe hembra, altavoz	
A3 758 24	Window, EM80 Venster, EM80 Fenêtre, EM80 Fenster, EM80 Ventanilla, EM80	

107 00313	FM stereo adapter FM-stereo adapter FM stereo adapter FM stereo adapter FM stereo adapter	

979/P5x1	Female plug, PU Contrasteker, PU Fiche femelle, PU Kontrastecker, TA Enchufe hembra, PU	
A3 265 61	FM unit FM-eenheid Unité FM UKW-Einheit Unidad FM	

S1, S2, S3, Z1	A3 136 56	Mains transformer Nettransformator Transformateur de réseau Netztransformator Transformador de red
S4	A3 128 75	Wave trap coil Sperkringspoel Bobine de circuit bouchon Sperrkreisspule Bobina de trampa
S5, S6	A3 802 68	Aerial coil, SW Antennespoel, KG Bobine d'antenne, OC Antennenspule, KW Bobina de antena OC
S7, S8	922/05	Ferroceptor, MW-LW Ferroceptor, MG-LG Ferroceptor, PO-GO Ferroceptor, MW-LW Ferroceptor, OM-OL
S9	A3 803 61	Choke Smoorspoel Self Drossel Choque
S10, C15	A3 127 83	IF link circuit, FM MF-koppelkring, FM Circuit de couplage FI, FM ZF-Kopplungskreis, UKW Circuito de acoplo FI, FM

S11, S12, S13	923/16-50M	Oscillator coil, SW Oscillatorspoel, KG Bobine oscillatrice, OC Oszillatorspule, KW Bobina de oscilador, OC
S14, S15	923U/185-590M	Oscillator coil, MW-LW Oscillatorspoel, MG-LG Bobine oscillatrice, PO-GO Oszillatorspule, MW-LW Bobina de oscilador, OM-OL
S16/17, C28/29	A3 127 86	IF band pass filter, FM MF-bandfilter, FM Filtre passe bande FI, FM ZF-Bandfilter, UKW Filtro de pasabanda FI, FM
S20/21, C32/33	926/10,7	
S18/19, C30/31	925/452	IF band pass filter, AM MF-bandfilter, AM Filtre passe bande FI, AM ZF-Bandfilter, AM Filtro de pasabanda FI, AM
S22/23, C32/33	925/452	
S24, S25, S26, S27, C43, C44	926/10,7RD	Discriminator circuit Discriminatorkring Circuit discriminateur Diskriminatorkreis Circuito de discriminador
S28, S29, S30	A3 154 21	LS transformer LS-transformator Transformateur h-p LS-Transformator Transformador de altavoz
S31, S32, S33	A3 154 21	

S40	56 390 30/4B	Ferroxcube head Ferroxcubekraal Perle de ferroxcube Ferroxcubeperle Perla de ferroxcube
S41	56 390 30/4B	
S42	56 390 30/4B	
S43, C46	A3 494 56	Absorbtion filter Zuigkring Circuit bouchon Saugkreis Circuito de absorción

C1, C2, C2a	913/M50+50+50
C3	911/L8
C4, C5	920/489+511
C47,49	909/Z10
C51	909/C125
C76,77	48 233 20/2X2
C84	C 426 AM/D160
C86,88	909/U16
C87	909/C64
C90	C 426 AM/E1,6
R1	938/A120E
R7,9	E 001 AC/A2X2
R23	938/B22K
R35/36, R37/38	E 091 CG/00B17
R51/52, R53/54	E 091 CG/00B14
R63,64	E 001 AG/A1K5
R65	E 001 AG/A82E
R66	E 001 AD/A10K
R67/68, R69/70	E 091 CG/00B20
R76	E 001 AD/A120E
R77, R78	E 091 CG/00B84

JGB/JvAB

FM STEREO ADAPTER

Electrical parts - Elektrische onderdelen - Pièces électriques - Elektrische Teile - Piezas eléctricas

S101, S102	A3 494 54	Filter coil 19 kc/s Filterspoel 19 kHz Bobine de filtre 19 kc/s Filterspule 19 kHz Bobina de filtro 19 kc/s
S103	A3 494 53	Filter coil 67 kc/s Filterspoel 67 kHz Bobine de filtre 67 kc/s Filterspule 67 kHz Bobina de filtro 67 kc/s
S104, S104a, S105, S106	A3 494 52	IF filter 19 kc/s MF-filter 19 kHz Filtre FI 19 kc/s ZF-Filter 19 kHz Filtro FI 19 kc/s
S107, S108, S109	A3 494 55	Filter coil 38 kc/s Filterspoel 38 kHz Bobine de filtre 38 kc/s Filterspule 38 kHz Bobina de filtro 38 kc/s

TS1,2,3	AF126
GR1-6	AA119
C201,203,206,209	069 00544
C202,205	C 285 AB/D390E
C204,207,210,212	909/W10
C208	069 00545
C211	909/W100
C213,214	C 285 AA/S1K
R201	B8 305 80A/150K
R202	B8 305 80B/33K
R203	B8 305 80B/27K
R204	B8 305 80B/10K
R205,206,207	B8 305 80B/39K
R208	B8 305 80B/5K6
R209,210,211,212	B8 305 80B/15K
R213	B1 531 13
R214,215	B8 305 80B/100K
R216	B8 305 80B/6K8
R217	B8 305 80B/47K
R218	B8 305 80B/1K2
R219	B8 305 80B/3K9
R220,221	B8 305 80B/68K
R222,223	B8 305 80B/47K
R230,231	B8 305 80B/68E

FM STEREO INDICATOR

Electrical parts - Elektrische onderdelen - Pièces électriques - Elektrische Teile - Piezas eléctricas

TS4,5	OC75
TS6	AC127
GR7,9	OA200
GR8	AA119
C301	069 00543
C302	909/U320
R301	B8 305 80B/4K7
R302	B1 531 13
R303	E 203 BB/P1K5
R304	B8 305 80B/18K
R305	B8 305 80B/8K2
R306	B8 305 80B/68K
R307	B8 305 80B/1K2
R308	B8 305 80B/470E
R309	B8 305 80B/1K8

JGB/JvdB

S	101,102,103 104, 104a, 105,106,107,108,109
C	214,213, 211,205,201,212, 202, 210, 204, 203, 209, 206,
R	201 219, 222, 202, 204,216,203,220,217,218,213,223,221,215,214,212,211,209,210,208,231,206,205,207

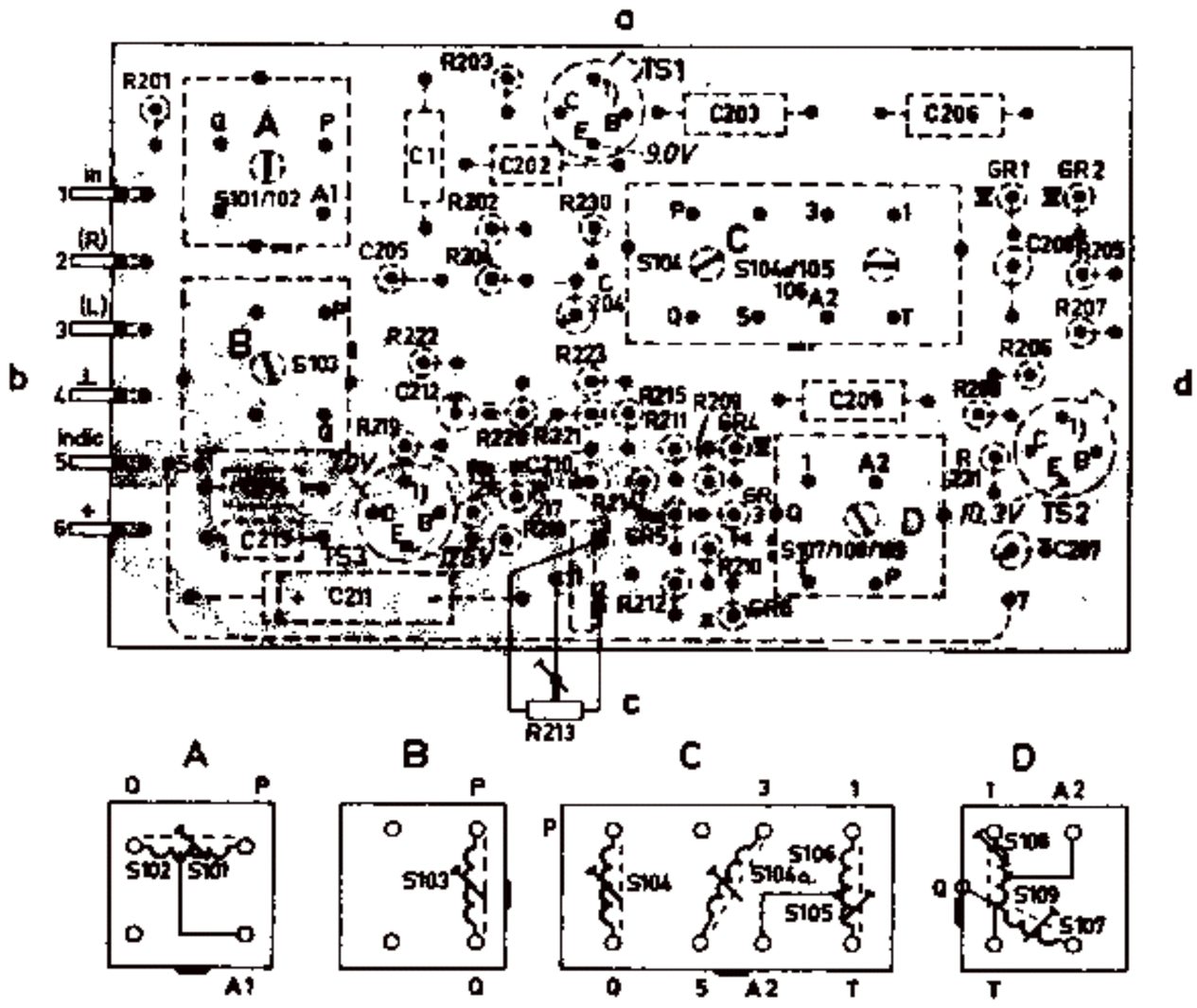

TRA 305

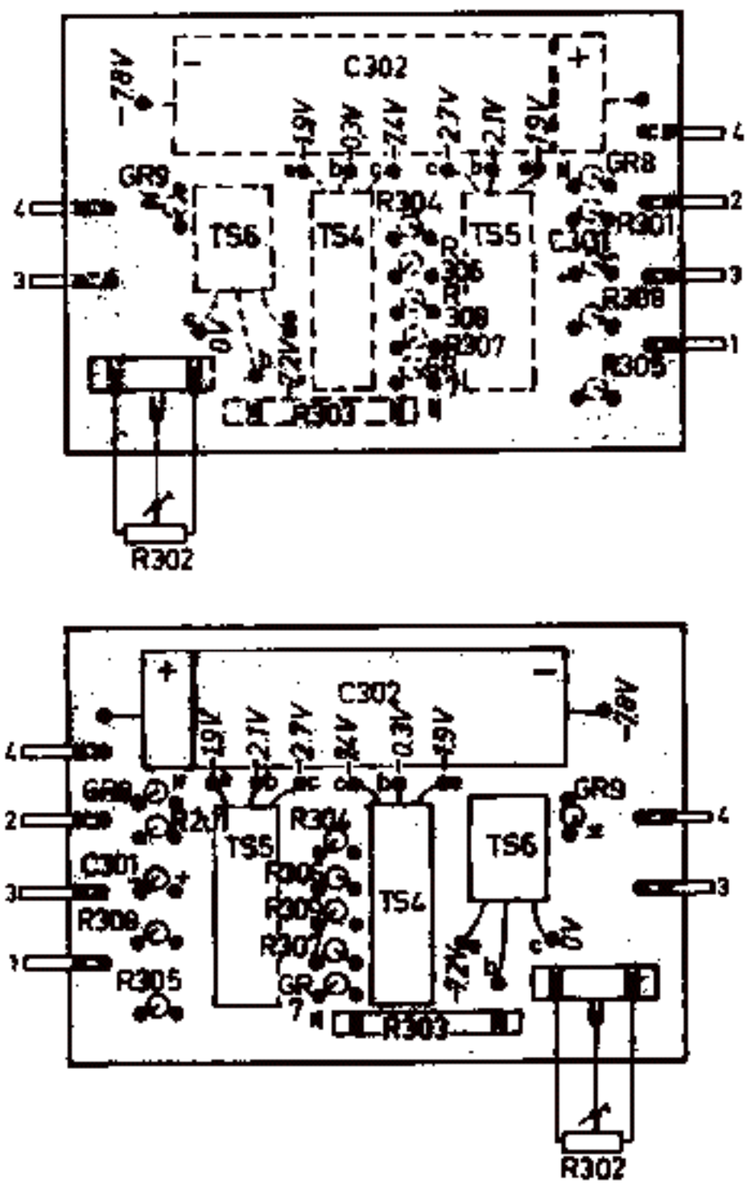

TRA304

S	107,108,109,104a,105,106,104 103, 101, 102,
C	208,207, 206, 203, 210,204,202, 212, 201,205, 214.213
R	205,207, 206, 208, 210,209,211,212,224,225,230,223,221,220,217,203,202,204,218,216,222,219, 201,

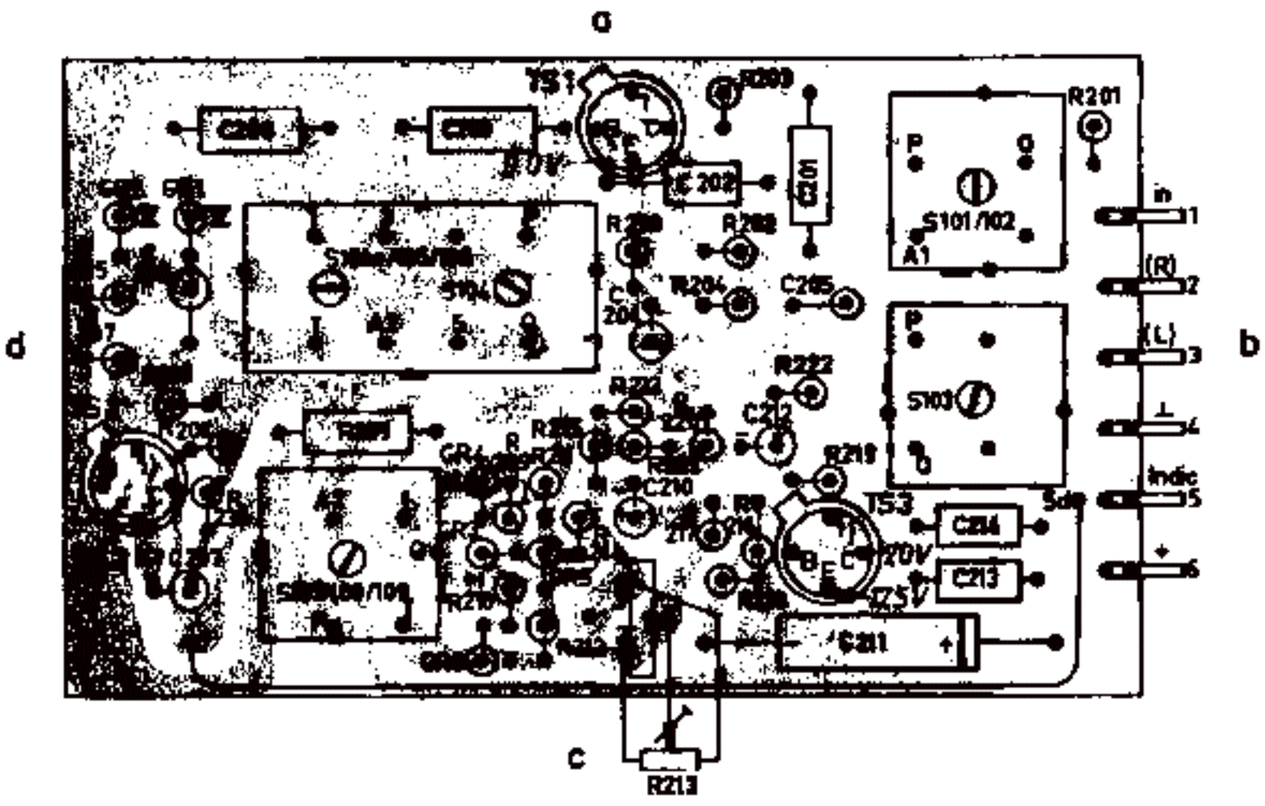

TS 1-2-3

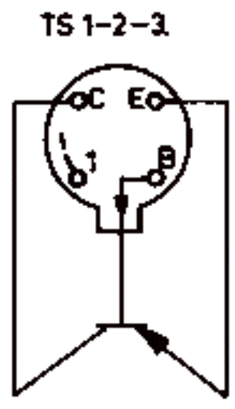

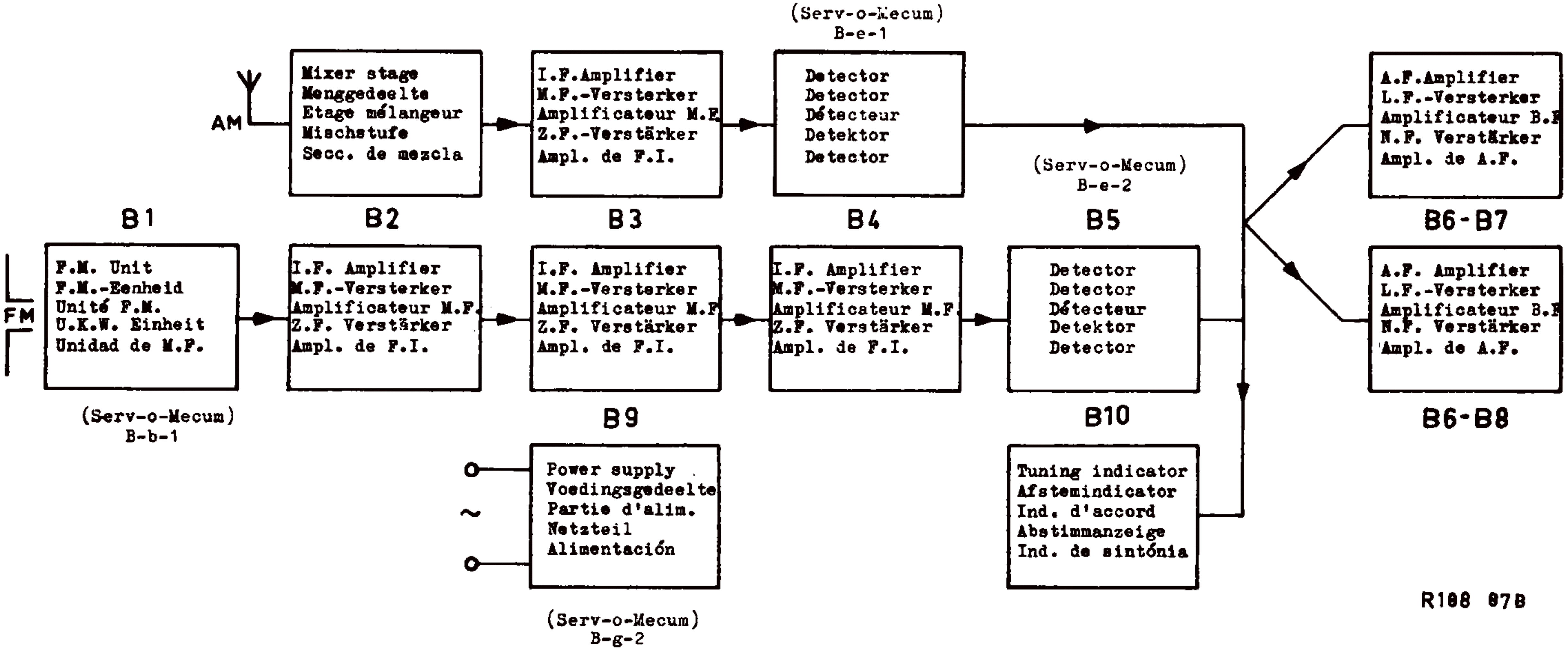
(Serv-o-Mecum)
B-e-1
AM
Mixer stage
Menggedeelte
Etage mélangeur
Mischstufe
Secc. de mezcla
I.F.Amplifier
M.F.-Versterker
Amplificateur M.F.
Z.F.-Verstärker
Ampl. de F.I.
Detector
Detector
Détecteur
Detektor
Detector
(Serv-o-Mecum)
B-e-2
A.F.Amplifier
L.F.-Versterker
Amplificateur B.F.
N.F. Verstärker
Ampl. de A.F.
B1
B2
B3
B4
B5
B6-B7
FM
F.M. Unit
F.M.-Eenheid
Unité F.M.
U.K.W. Einheit
Unidad de M.F.
I.F. Amplifier
M.F.-Versterker
Amplificateur M.F.
Z.F. Verstärker
Ampl. de F.I.
I.F. Amplifier
M.F.-Versterker
Amplificateur M.F.
Z.F. Verstärker
Ampl. de F.I.
I.F. Amplifier
M.F.-Versterker
Amplificateur M.F.
Z.F. Verstärker
Ampl. de F.I.
Detector
Detector
Détecteur
Detektor
Detector
A.F. Amplifier
L.F.-Versterker
Amplificateur B.F.
N.F. Verstärker
Ampl. de A.F.
(Serv-o-Mecum)
B-b-1
B9
B10
B6-B8
~
Power supply
Voedingsgedeelte
Partie d'alim.
Netzteil
Alimentación
Tuning indicator
Afstemindicator
Ind. d'accord
Abstimmanzeige
Ind. de sintónia
(Serv-o-Mecum)
B-g-2
R188 87B

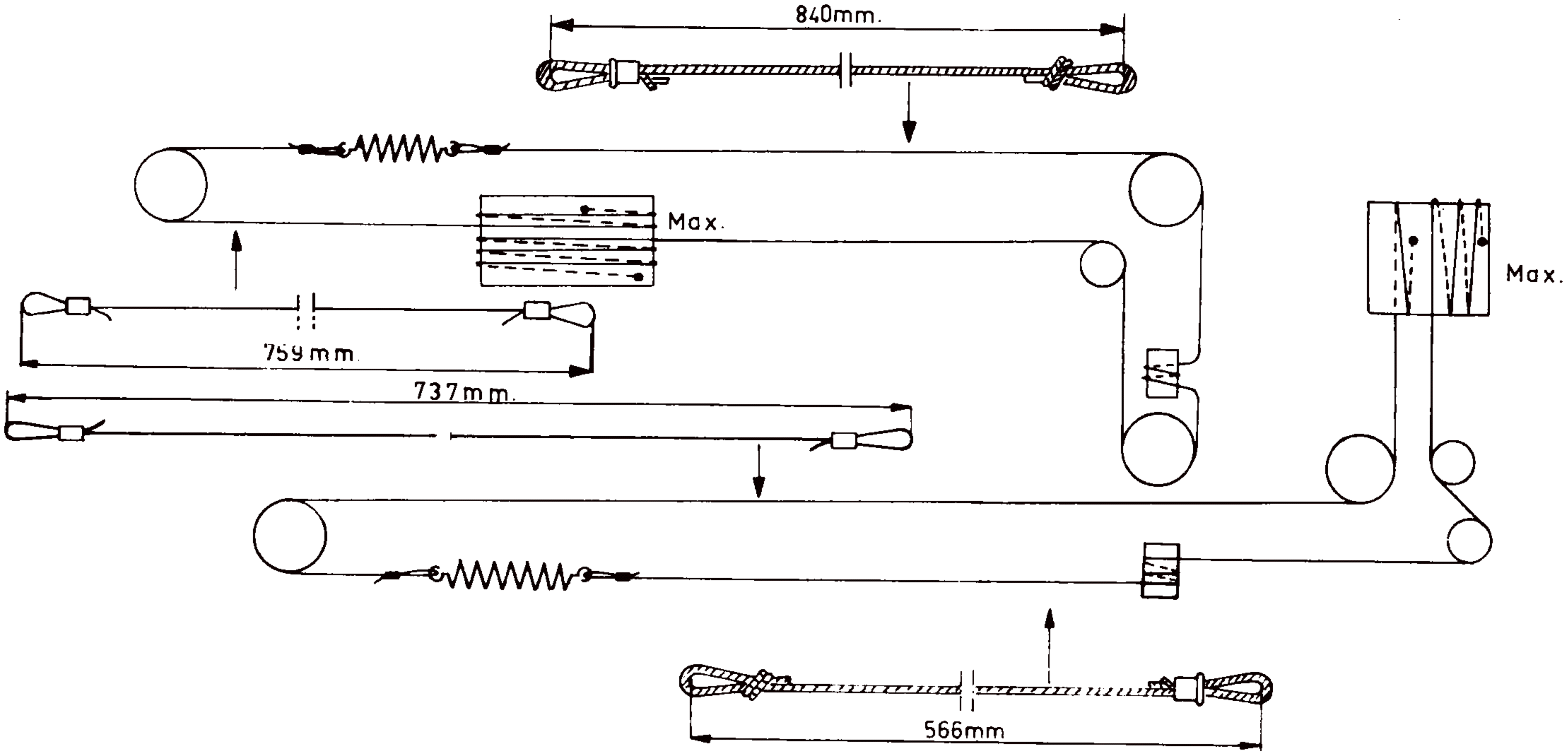

R188 85 B

S	31.32.33.28.29.30. K.41. N. 42. M.H J E. D. F. G. C. 40. 9. B. A. L.
C	77. 78. 60.61. 70.62.82.84.80.81.74. 65. 3. 66.64.67.68.63.48.78.49.52.83.71.75.69.79.47.50.45. 42. 40.41.25.39. 37.101. 20. 22.13.38.24.21.25. 18. 16. 32. 17. 100. 1. 2.11.12. 7. 8. 6.10. 53.
R	33.34.35.36.37.38.41.53.65.63.64.57.45.61.59.48.39.47.51.49.40.55.42.50.18.19. 56.46.58.60.52. 62.54.14.16.15.66. 13. 9. 11.10. 30.43. 12. 8.5. 44.31.74.75.4.3. 7. 101.2. 20.1.

C103, R103

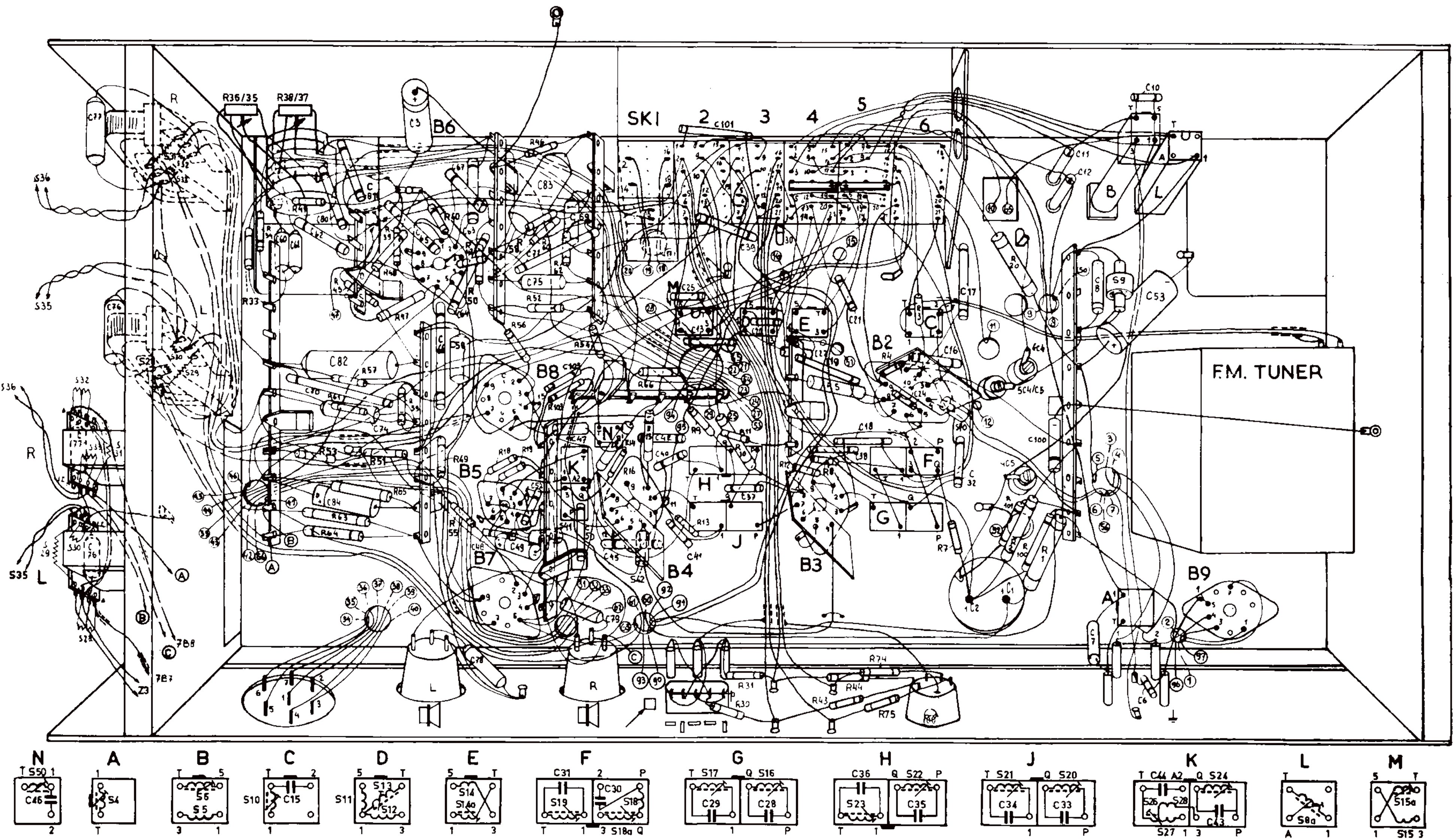

Serv-o-mecum E-a-1 E-a-2 E-a-3	Push button Druktoets Touche-poussoir Drucktaste Pulsador	Trimming point Trimpunt Point de réglage Trimmpunkt Punto de ajuste	Signal Signaal Signal Signal Señal	Trim Afregelen Régler Abgleichen Ajústense	Indication Aanwijzing Indication Anzeige Indicación
IF-MF-FI-ZF-FI (AM)	4	1620 kc/s	460 kc/s - g1B2 via 33000 pF	S23,S22,S18,S19	Max. output
		517 kc/s	460 kc/s	S4	Min. output
RF HF HF (AM) HF	5	550 kc/s	158,5kc/s	S15a, S8	Max. output
	5 + 6		158,5kc/s	S8a	
	6		6,3Mc/s	S13, S6	
	4	550 kc/s	550 kc/s	S14a, S7	
	5	1500 kc/s	380 kc/s	C27, C9	
	5 + 6		380 kc/s	C14	
	6		17 Mc/s	C26, C11	
	4		1500 kc/s	C23	
IF-MF-FI-ZF-FI- (FM)	7	87,5 Mc/s	10,7 Mc/s via 1500 pF	g1B4	S50, S24	Max. D.V.
				g1B4	* S26, S27	o V DV
				g1B3	** S20, S21	Max. D.V.
				g1B2	S16, S17	
				7	S59, S 0	
RF-HF-HF-HF-RF (FM)		87,5 Mc/s	87,5 Mc/s	S56, C95	Max. D.V.
		104 Mc/s	104 Mc/s	C88	
		96 Mc/s	96 Mc/s	S57, C95	

* Connect two resisto of 0 22 MΩ (1 %) in series across C49. Connect the diode voltmeter (D.V.) between the junction of these resistors and the junction R16/C46.

Sluit parallel aan C49 twee in serie geschakelde weerstanden van 0, MΩ (%) aan. Sluit diode voltmeter (D.V.) aan tussen het knooppun van dezeweerstanden en h knooppunt R16/C46.

Connecter en parall le sur C49 deux résistances connectées en série e 0,22 MΩ (1 %). Connecter le voltmètre à diod (D.V.) entre le noeud de ces résistances et le noeud R16/C46.

Parallel an C49 zwei in Serie geschaltete Widerstände von 0,22 MΩ (1 %) anschliessen. Das Dioden-voltmeter (DV) zw chen den Knotenpunkt dieser Widerstände und den Knotenpunkt R16/C46 anschliessen.

Conéctense en paralelo a C4 dos resistencias de 0,22MΩ (1%) conec das en serie. Conécten e el voltímetro de dio e (D.V.) entre el empalme de estas resistencias el empalme R16/C46.

** Remove the reistors of 0.22 MΩ and connect the D.V. across C49 (in eries with 0.1 MΩ).

Verwijder de weer tanden van 0,22 MΩ en sluit e D.V. aan over C49 (in serie met 0,1 MΩ).

Enlever les résistances de 0,22 MΩ et connecter le D.V. sur C49 n série avec 0,1 MΩ).

Die Widerstände v 0,22 MΩ entfernen und das V über C49 anschliessen (in Serie mit 0,1 MΩ).

Quítense las resistenc as de 0,22 MΩ y conéctese el D.V. sobre C 9 (en serie con 0, MΩ).

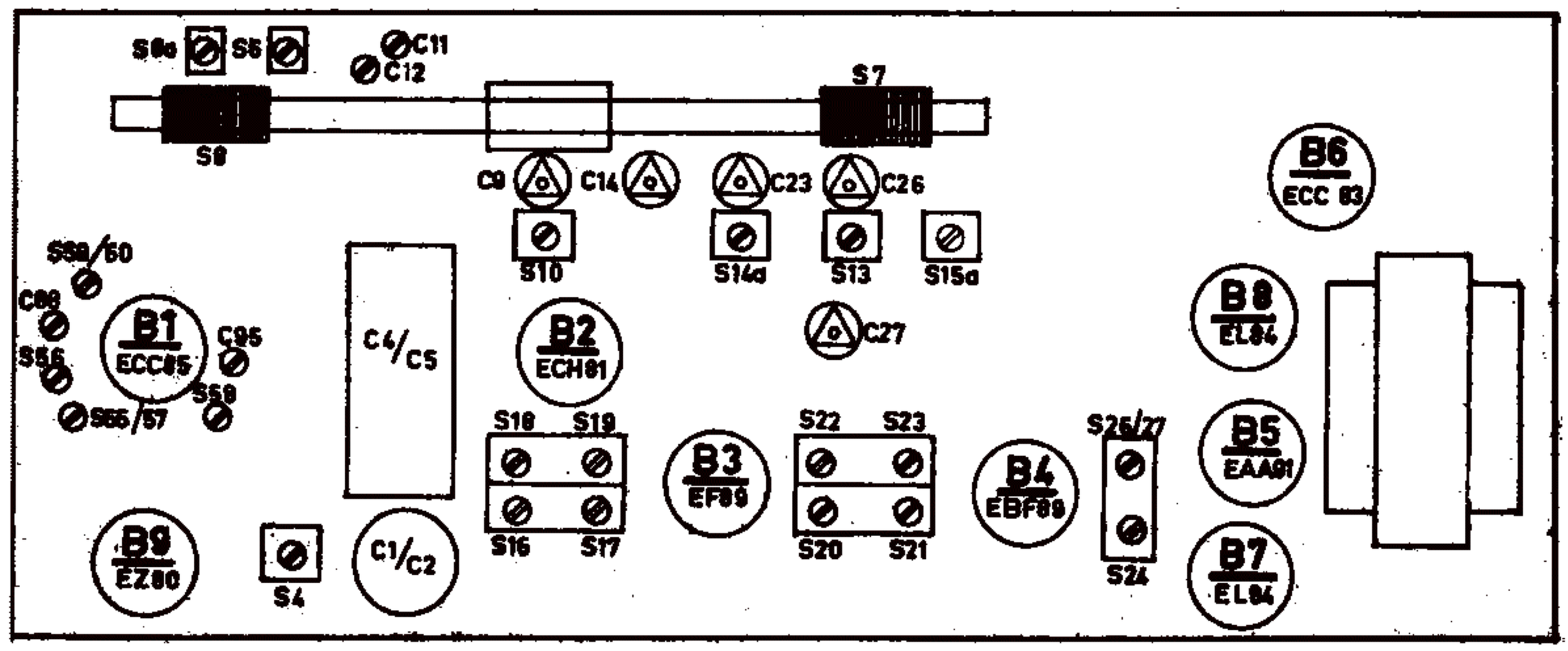

R 190 06

107 00437	Cabinet Kast Ebenisterie Gehäuse Meuble	979/P5x1	Female plug - PU Contrasteker - PU Fiche femelle - PU Kontrastecker - TA Enchufe hembra - PU	965/2,05x14 (14 mm) 965/2,05x24 (24 mm) P4 120 10/AA (20 mm)	Pulley Rol Poulleau Seilrolle Rollo
116 00607 (Scan)	Dial Schaal Cadran Skala Cuadrante	979/20	Spring - fix. 979/P5x1 Veer - bev. 979/P5x1 Ressort - fix. 979/P5x1 Feder - Bef. 979/P5x1 Resorte - fij. 979/P5x1	A3 788 62	Fuse holder Smeltveiligheidshouder Porte fusible Sicherungshalter Porta fusible
28 725 52/1	Grommet fix. var. capacitor Tule bev. var. condensator Manchon fix. condensateur var. Hülle Bef. Drehkondensator Manguito fij. condensador var.	A3 410 65	Female plug - LS Contrasteker - LS Fiche femelle - HP Kontrastecker - LS Enchufe hembra-altav x	P5 420 26/FC (2-7) P5 420 38/FC(10-14)	Push button Druktoets Touche poussoir Drucktaste Tecla
108 00484 (1,8) A3 783 74 (9)	Knob Knop Bouton Knopf Botón	A3 788 88	Female plug - tap ec. Contrasteker magn. Fiche femelle-enregistreur Kontrastecker-To handgerät Enchufe hembra - magn.	A3 758 24	Window - EM80 Venster - EM80 Fenêtre - EM80 Fenster - EM80 Venanilla - EM80
A3 818 38	Spring in knob Veer in knop Ressort dans bouton Feder in Knopf Resorte en botón	JR 303 02	Socket aerial - PU Stekerbus-antenne-PU Douille-antenne-PU Steckerbuchse-Antenne-TA Hembra-antena-PU	A3 354 14	Plate behind dial Plaat achter schaal Plaque derrière cadran Platte hinter Skala Placa detras cuadrante
107 00438	Rear pan 1 Achterwand Panneau arrière Rückwand Panel posterior	A3 230 90	Voltage adapter Spanningsomschakelaar Caro esel de tensión Spannungswähler Selector de tension	A3 265 61	FM unit FM-eenheid Unité FM UKW-Einheit Unidad FM
S S2 S3 Z1	A3 143 33	Mains transformer Nettransformator Transformateur de réseau Netztransformator Transformador de red	S1 S1 S1	923/47-52M	Oscillator coil - SW Oscillatorspoel - KG Bobine oscillatrice - OC Oscillatorspule - KW Bobina de oscilador - OC	S24 S25 S26 S27 C43 C44	926/10,7BD	Discriminator circuit Discriminatorkring Circuit de discriminateur Diskriminatorkreis Circuito de discriminador
S4	A3 128 75	Wave trap coil Blokkeerkringspoel Bobine de circuit bouchon Sperrkreisspule Bobina de trampa	S14 S14a	923U/ 85-590M	Oscillator coil - MW Oscillatorspoel - MG Bobine d'antenne - PO Oszillatorspule - MW Bobina de antena - OM	S28 S29 S30 S31 S32 S33	A3 154 21 A3 154 21	LS - transformer LS - transformator Transformateur de HP LS - Transformator Transformador de altavoz
S5 S6	A3 802 68	Aerial coil - SW Antennespoel - KG Bobine d'antenne - OC Antennenspule - KW Bobina de antena - OC	S15 S15a	923U/780-2000 M	Oscillator coil - LW Oscillatorspoel - LG Bobine oscillatrice - GO Oszillatorspule - LW Bobina de oscilador - OL	S40 S41 S42	56 390 30/4B 56 390 30/4B 56 390 30/4B	Ferroxcube bead Ferroxcubekraal Perle de ferroxcube Ferroxcubeperle Perla de ferroxcube
S7 S8	922/03	Ferroceptor - MW/LW Ferroceptor - MG/LG Ferrocepteur - PO/GO Ferroceptor - MW/LW Ferroceptor - OM/OL	S16 S17 C28 C29	A3 27 86	IF band pass filter - FM MF bandfilter - FM Filtre passe-bande - FI-FM ZF Bandfilter Filtro de pasabande - FI-FM	S50 C46	A3 494 56	Absorption filter Zuigkring Circuit bouchon Saugkreis Circuito de absorción
Aerial S8a	A3 125 49	Aerial coil - LW Antennespoel - LG Bobine d'antenne - GO Antennenspule - LW Bobina de antena - OL	S18 S18a S19 C30 C31	925/452-2	IF band pass filter - AM MF-bandfilter - AM Filtre passe-bande - FI-AM ZF-Bandfilter - AM Filtro de pasabanda - FI-AM	C4 C5	920/489+511	Variable capacitor Variabele condensator Condensateur variable Drehkondensator Condensador variable
S9	A3 803 61	Choke Smoorspoel Self Drossel Choque	S20 S21 C33 C34	926/ 0,7	IF band pass filter - FM MF-bandfilter - FM Filtre passe-bande FI-FM ZF-Bandfilter - FM Filtro de pasabanda FI-FM	R1 R7, 9 R32 R35/36 R37/38	938/A200E E 001 AC/A2K2 916/GEZM E 091 CG/00B17	
S10 C15	A3 127 83	IF link circuit - FM MF-koppelkring - FM Circuit de couplage FI-FM ZF-Kopplungskreis - FM Circuito de acoplo FI-FM	S22 S23 C35 C36	925/452	IF band pass filter - AM MF-bandfilter - AM Filtre passe-bande FI-AM ZF-Bandfilter - AM Filtro de pasabanda FI-AM	R63a, 64 R65 R66 R100 R101	E 001 AG/A1K5 E 001 AG/A100E E 001 AD/A10K 938/B22K E 001 AD/A6K8	
C1 C2	AC 5307/50+50		C53	AC 8 26/16		C84	C 426 AM/D160	
C3	911/L8		C76, 77	48 2 3 20/2K2		C100	909/C125	
C47,49	909/Z10							

JGB/KR

USE ORIGINAL PHILIPS STANDARD PARTS

GEBRUIK ORIGINELE PHILIPS STANDAARDONDERDELEN

UTILISEZ PIECES DETACHEES PHILIPS

GEBRAUCHEN SIE ORIGINALE PHILIPS STANDARDTEILE

UTILICENSE REPUESTOS ORIGINALES PHILIPS