BX 690A

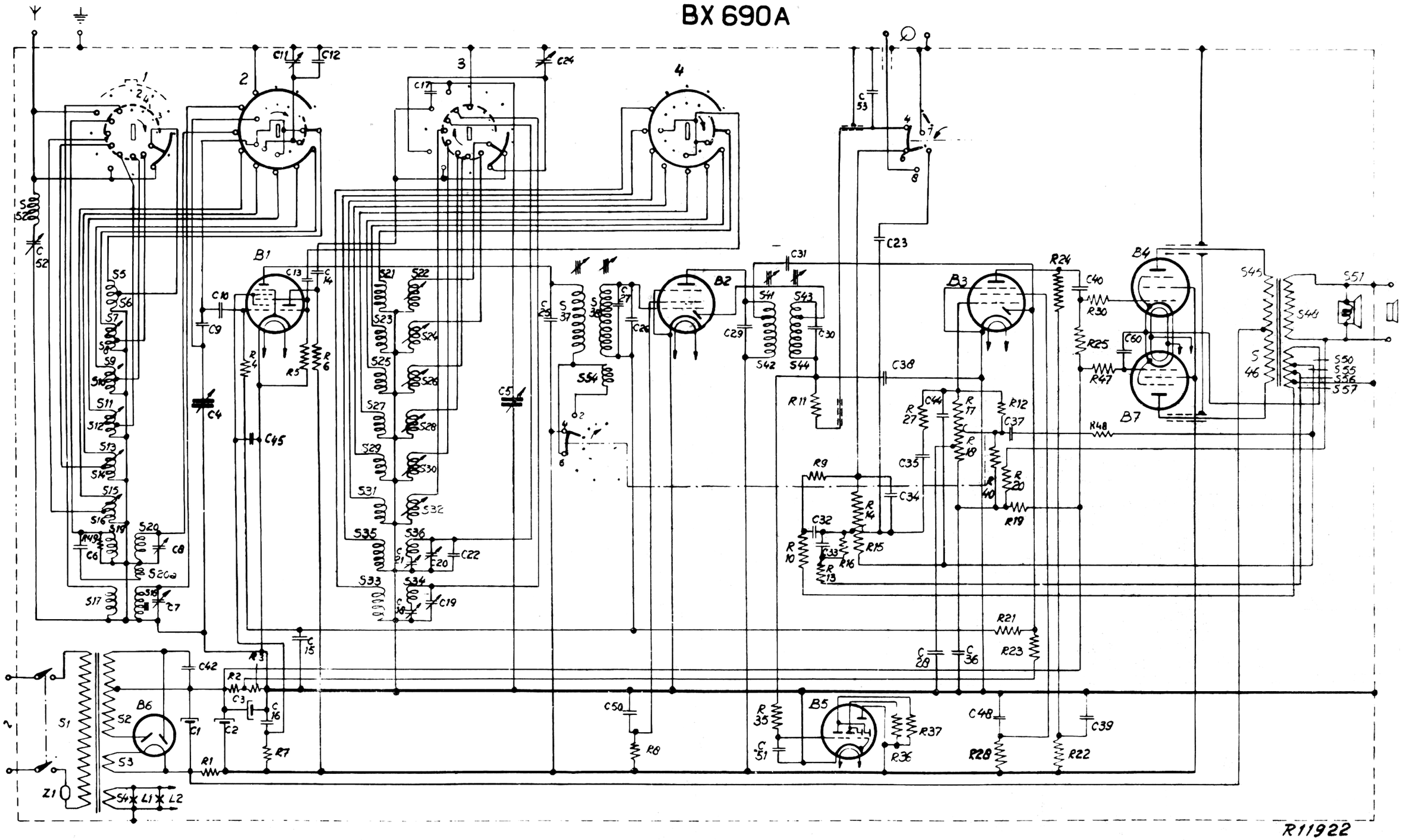

Fig. 10

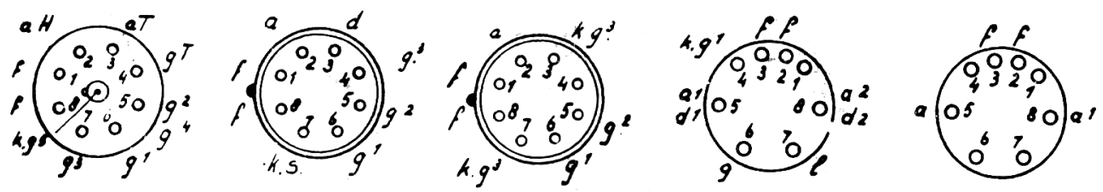

B1 ECH21 | B2-B3 EAF 42 | B4-B7 EL 41 | B5 EM4 | B6 AZ 1